平面図

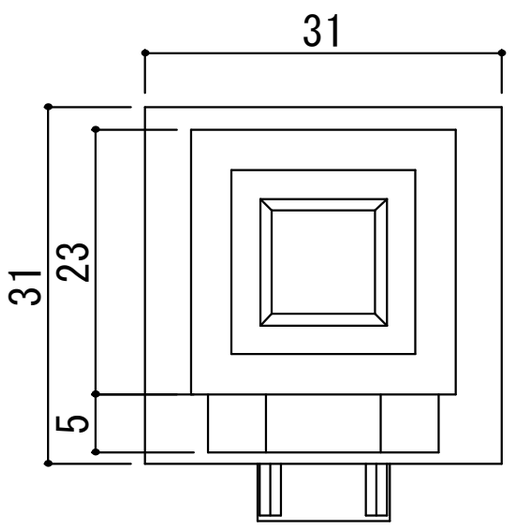

背面図

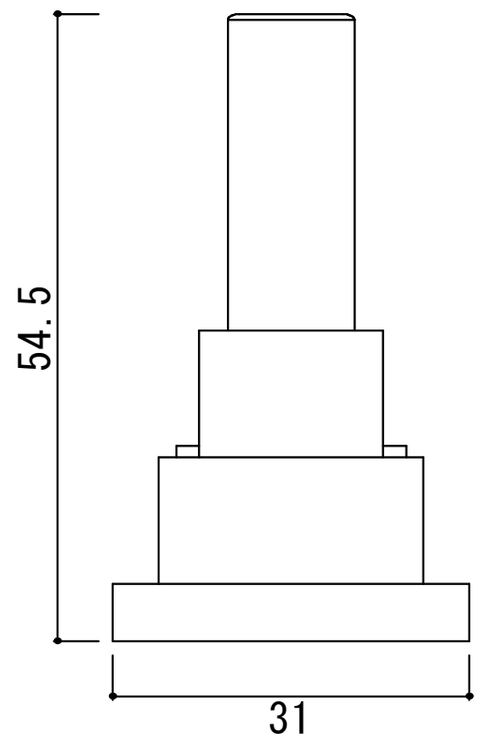

正面図

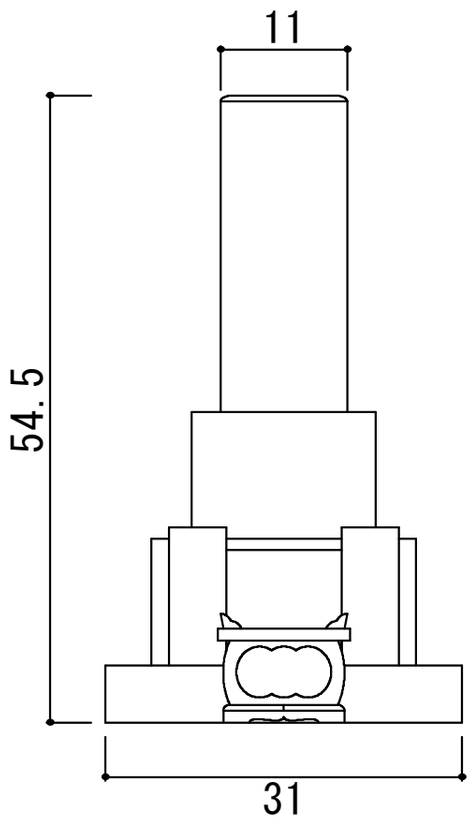

側面図

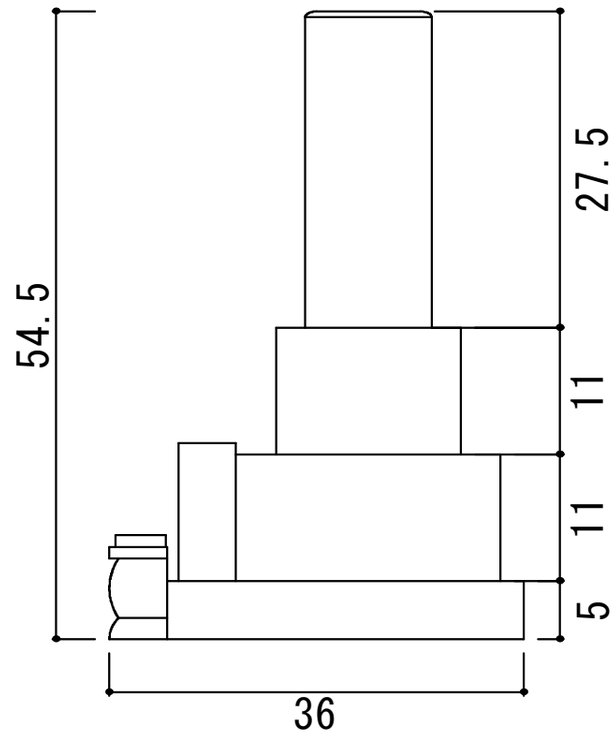

単位：寸